6217522002A

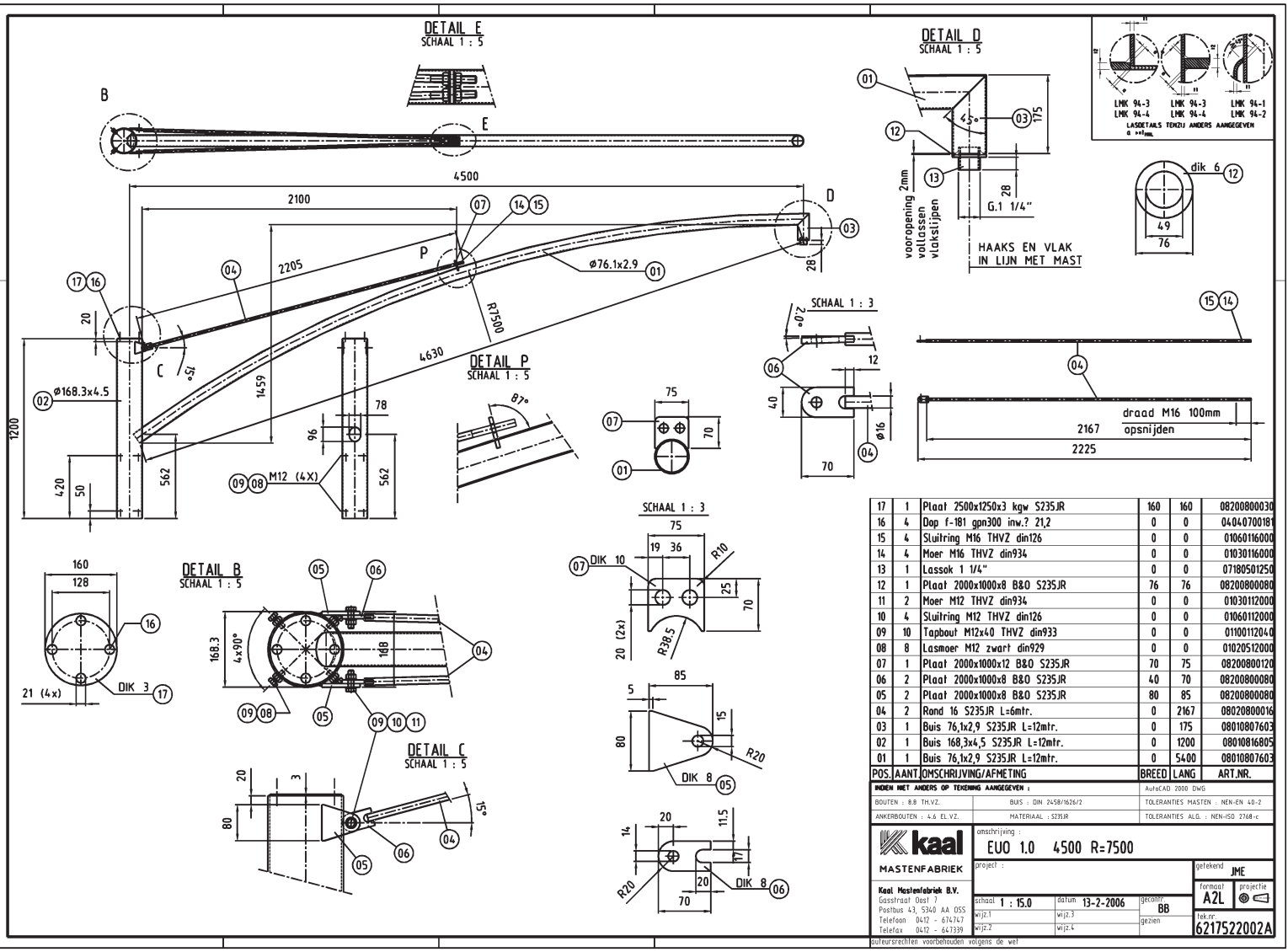

POS.	AANT.	OMSCHRIJVING/AFMETING	BREED	LANG	ART.NR.
17	1	Plaat 2500x1250x3 kgw S235JR	160	160	08200800030
16	4	Dop f-181 gpn300 inw.? 21,2	0	0	04040700181
15	4	Sluitring M16 THVZ din126	0	0	01060116000
14	4	Moer M16 THVZ din934	0	0	01030116000
13	1	Lassok 1 1/4"	0	0	07180501250
12	1	Plaat 2000x1000x8 B&O S235JR	76	76	08200800080
11	2	Moer M12 THVZ din934	0	0	01030112000
10	4	Sluitring M12 THVZ din126	0	0	01060112000
09	10	Tapbout M12x40 THVZ din933	0	0	01100112040
08	8	Lasmoer M12 zwart din929	0	0	01020512000
07	1	Plaat 2000x1000x12 B&O S235JR	70	75	08200800120
06	2	Plaat 2000x1000x8 B&O S235JR	40	70	08200800080
05	2	Plaat 2000x1000x8 B&O S235JR	80	85	08200800080
04	2	Rond 16 S235JR L=6mtr.	0	2167	08020800016
03	1	Buis 76,1x2,9 S235JR L=12mtr.	0	175	08010807603
02	1	Buis 168,3x4,5 S235JR L=12mtr.	0	1200	08010816805
01	1	Buis 76,1x2,9 S235JR L=12mtr.	0	5400	08010807603

INDIEN NIET ANDERS OP TEKENING AANGEGEVEN :

BOUTEN : 8.8 TH.VZ.
ANKERBOUTEN : 4.6 EL.VZ.
BUIS : DIN 2458/1626/2
MATERIAAL : S235JR
AutoCAD 2000 DWG
TOLERANTIES MASTEN : NEN-EN 40-2
TOLERANTIES ALG. : NEN-ISO 2768-c

kaal
MASTENFABRIEK
Kaal Mastenfabriek B.V.
Gasstraat Oost 7
Postbus 43, 5340 AA OSS
Telefoon 0412 - 674747
Telefax 0412 - 647339

omschrijving : EUO 1.0 4500 R=7500
project :
getekend JME
formaat A2L
projectie
schaal 1 : 15.0
datum 13-2-2006
gecontr. BB
wijz.1
wijz.3
wijz.2
wijz.4
gezien
tek.nr. 6217522002A

auteursrechten voorbehouden volgens de wet